europribor
www.evroprib.ru

ЗАПОРНО-СПУСКНЫЕ БЛОКИ

ГАРАНТИРОВАННЫЕ
надежность и экономичность

ЗАПОРНО-СПУСКНЫЕ БЛОКИ

ООО «ЕВРОПРИБОР» является эксклюзивным официальным представителем индийской компании **INDUSTRIAL VALVES (IVI)** в Российской Федерации.

Компания IVI уже 20 лет производит высококачественные клапаны и фитинги для применений в нефтяной, газовой, химической, энергетической и многих других отраслях промышленности. За это время установлены прочные связи с клиентами и дистрибьюторами, что является доказательством превосходного качества продукции IVI и ее конкурентной стоимости.

Имея большие производственные возможности, компания IVI поставляет разнообразные клапаны, клапанные блоки (манифольды), фитинги для измерительных систем и технологических трубопроводов, изготовленные в соответствии с отраслевыми стандартами из различных материалов. Они всегда есть на складе, и готовы для отправки заказчикам. Это позволяет нам всегда выдерживать сроки поставки.

МИССИЯ

Компания IVI понимает ценность времени, денег и ресурсов, поэтому делает все возможное для производства продукции, соответствующей запросам заказчиков.

НАШИ ЦЕЛИ

С самого начала целью компании IVI было превзойти ожидания заказчиков в отношении качества, дизайна, изготовления и сроков поставки.

* В связи с постоянным совершенствованием нашей продукции ее дизайн или конструкция могут изменяться без предварительного уведомления

ВВЕДЕНИЕ

ПОЧЕМУ ИСПОЛЬЗУЮТСЯ ЗАПОРНО-СПУСКНЫЕ КЛАПАННЫЕ БЛОКИ

Запорно-спускные клапанные блоки (технологические манифольды) специально разработаны в качестве более компактного, надежного, легкого, безопасного и экономичного решения по сравнению с традиционными методами трубной обвязки для манометров, преобразователей давления и другого технологического оборудования.

На тех участках, где для защиты персонала и оборудования необходимо полное отсечение регулируемого потока, запорно-спускные и двойные запорно-спускные блоки являются превосходной альтернативой многоклапанным системам, собранным на резьбе или на сварке. Низкая стоимость монтажа, небольшая масса и минимальное число путей потенциальных утечек обеспечивают максимально возможную надежность системы. Уменьшенная монтажная высота сокращает риск повреждений от вибрации.

Клапаны с нулевой утечкой, входящие в состав запорно-спускных блоков, обеспечивают полное отсечение регулируемого потока.

Они обеспечивают значительный выигрыш в весе, объеме с измерительными приборами. Выигрыш в весе может достигать 60% и экономия времени на монтаж может составлять до 70%. Однако, наибольшее преимущество по сравнению с традиционными системами заключается в снижении количества возможных путей утечек, что снижает потенциальные риски персоналу и окружающей среде. Двойная изоляция процесса необходима, когда проводится обслуживание трубопровода за первым запорным клапаном. Безопасный спуск рабочей среды из изолированного участка трубопровода с помощью игольчатого, шарового или игольчатого с траверсой дренажного клапана, стоящего между двух запорных клапанов.

Также эти клапанные блоки (с соответствующими насадками) могут использоваться для ввода добавок в рабочую среду и отбора проб.

- Сконструированы и изготовлены в соответствии с промышленными стандартами EEMUA 182, API 6D, ISO 17292, ASME B 16.34
- Шаровые краны могут быть с цапфовым креплением шара или с плавающим шаром
- Возможны игольчатые клапаны с траверсой (OS&Y) и обычные игольчатые клапаны
- Специальные версии включают: инъекционные, пробоотборные и другие исполнения
- Тестируются на соответствие промышленным стандартам по ограничению выбросов

ПРИМЕНЕНИЕ И МОНТАЖ

ПРИМЕНЕНИЕ

- Двойная изоляция и дренаж измерительных приборов, установленных на трубопроводе
- Отбор проб технологических сред
- Инъекция добавок в трубопровод
- Непосредственный или удаленный монтаж измерительных приборов
- Дренаж измерительных приборов
- Изоляция измерительных приборов
- Подключение измерительных приборов к трубопроводу

КОНСТРУКЦИЯ

- Конструкция – соответствует стандарту ASME B16.34
- Размеры фланцев согласно ASME B 16.5
- Фланцы – с выступом и с канавкой
- Резьба NPT в соответствии с ASMEB1.20.1
- Пожаробезопасное исполнение – API 607 (ISO 10497)
- Неконтролируемые утечки – соответствие требованиям ISO 15842 (MESC77/312) (опция)
- Штоки защищены от выброса
- Невращающиеся наконечники у игольчатых клапанов
- Опционные блокировочные устройства для игольчатых клапанов
- Тестирование клапанов в соответствии с нормами API-598

ПРЕИМУЩЕСТВА ПРИ МОНТАЖЕ

- Единый блок, компактная конструкция
- Меньшие высота и вес
- Меньшее количество соединений и путей потенциальных утечек
- Снижение стоимости и времени монтажа и обслуживания
- Значительная экономия пространства
- Снижение затрат на заводе
- Уменьшение нагрузок от веса и вибраций
- Возможно изготовление по спецификации заказчика

* В связи с постоянным совершенствованием нашей продукции ее дизайн или конструкция могут изменяться без предварительного уведомления

ШАРОВЫЕ КРАНЫ

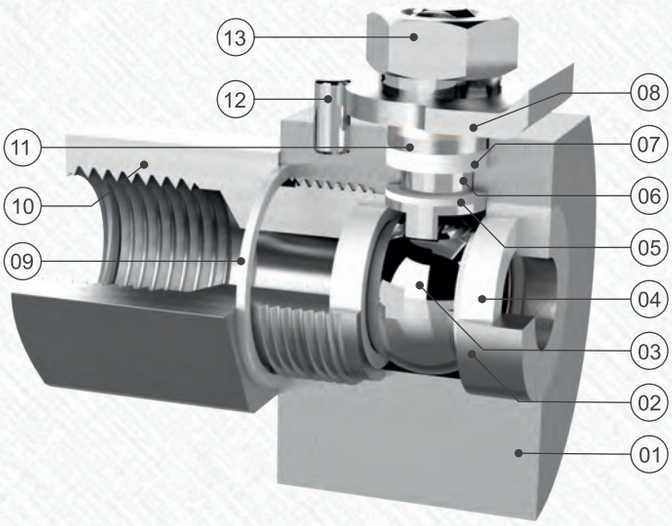

ПЕРЕЧЕНЬ ДЕТАЛЕЙ	
01 КОРПУС	08 РУКОЯТКА
02 ФИКСАТОР СЕДЛА	09 УПЛОТНЕНИЕ КОРПУСА
03 ШАР	10 ВЫХОДНОЙ ШТУЦЕР
04 СЕДЛО ШАРА	11 НАЖИМНОЕ КОЛЬЦО САЛЬНИКА
05 САЛЬНИК ШТОКА	12 СТОПОРНЫЙ ШТИФТ
06 ШТОК	13 ГАЙКА ШТОКА
07 САЛЬНИК ШТОКА	

НОМИНАЛЬНОЕ ДАВЛЕНИЕ И ТЕМПЕРАТУРА

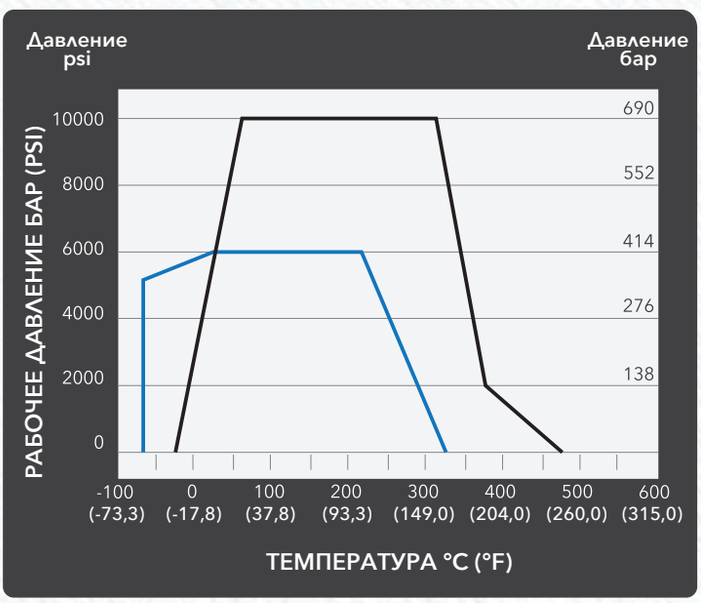

RPTFE PEEK

ХАРАКТЕРИСТИКИ

- Четвертьоборотные краны
- Защита от выброса штока
- Надежная фиксация седла минимизирует экструзию материала седла и обеспечивает высокое рабочее давление
- Прецизионная обработка поверхности шара обеспечивает низкое усилие вращения и длительный срок службы крана
- Стандартный прямой проход диаметром 10 мм
- По заказу возможно антистатическое исполнение
- Номинальное давление (класс) от 2 МПа (класс 150) до 42 МПа (класс 2500)
- Диапазон температур от -20°C до +220°C
- Моноблочный корпус - меньше путей потенциальных утечек и более безопасный и практичный монтаж
- Соответствие требованиям стандарта ANSI / ASME B16.34
- Седло крана может изготавливаться из PTFE, DEVLON или PEEK
- Пожаробезопасное исполнение в соответствии с нормами API 607 (опция)

ИГОЛЬЧАТЫЕ КЛАПАНЫ

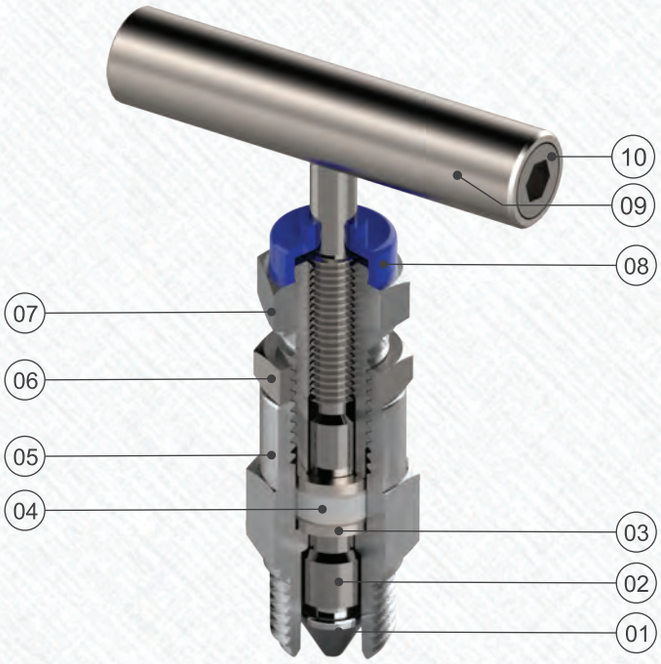

ПЕРЕЧЕНЬ ДЕТАЛЕЙ	
01 НАКОНЕЧНИК ШТОКА	06 КОНТРГАЙКА
02 ШТОК	07 РЕГУЛИРОВОЧНАЯ ГАЙКА
03 ШАЙБА САЛЬНИКА	08 ПЫЛЕЗАЩИТНЫЙ КОЛПАЧОК
04 САЛЬНИК	09 РУКОЯТКА
05 КОРПУС	10 ВИНТ РУКОЯТКИ

НОМИНАЛЬНОЕ ДАВЛЕНИЕ И ТЕМПЕРАТУРА

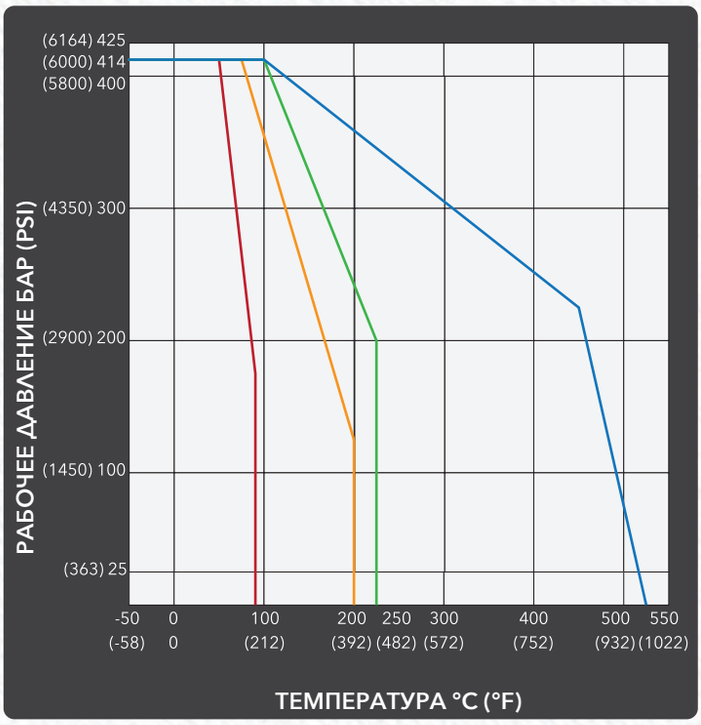

DELRIN | PEEK | PTFE | ГРАФИТ

ХАРАКТЕРИСТИКИ

- Невращающийся наконечник для надежного запирания, без утечек
- Шток с накатанной резьбой, обеспечивает легкое вращение и длительный срок службы клапана
- Сальник ниже резьбы штока обеспечивает изоляцию резьбы штока от рабочей среды
- Пылезащитный колпачок предотвращает попадание загрязнений на резьбу штока
- Шток имеет предохранительную заднюю опору для защиты от выброса
- Регулируемая нажимная гайка для поддержания герметичности сальника
- Съемная Т-образная рукоятка и опционное блокировочное устройство
- Номинальное рабочее давление до 689 бар (10 000 psig)
- Диапазон температур от -50°C до +520°C

* В связи с постоянным совершенствованием нашей продукции ее дизайн или конструкция могут изменяться без предварительного уведомления

ИГОЛЬЧАТЫЕ КЛАПАНЫ С ТРАВЕРСОЙ (OS&Y)

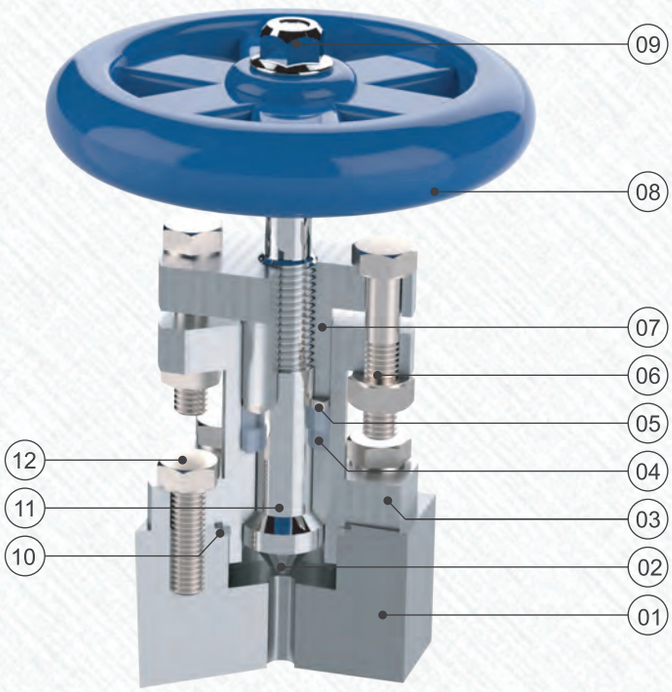

ПЕРЕЧЕНЬ ДЕТАЛЕЙ	
01 КОРПУС КЛАПАНА	07 КРЫШКА САЛЬНИКА
02 НАКОНЕЧНИК ШТОКА	08 ШТУРВАЛ
03 КОРПУС САЛЬНИКА	09 КОЛПАЧКОВАЯ ГАЙКА
04 САЛЬНИК	10 УПЛОТНЕНИЕ КОРПУСА
05 ШАЙБА САЛЬНИКА	11 ШТОК
06 ГАЙКА И БОЛТ САЛЬНИКА	12 БОЛТ

НОМИНАЛЬНОЕ ДАВЛЕНИЕ И ТЕМПЕРАТУРА

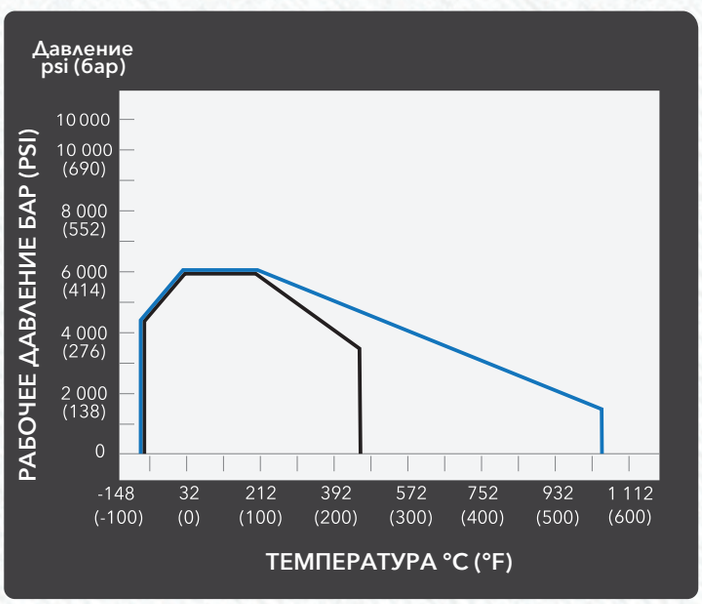

ГРАФИТ · PTFE

ХАРАКТЕРИСТИКИ

- Невращающийся наконечник штока для надежного запирания, без утечек
- Крепление корпуса сальника на болтах обеспечивает прочность и надежность
- Графит или PTFE (фторопласт) используются как стандартные материалы сальников
- Стеллитовые седла возможны по заказу
- Фланцевая прокладка гарантирует герметичность соединения корпусов клапана и сальника
- Шток с накатанной резьбой для мягкого вращения, прочности и долгого срока службы
- Сальник ниже резьбы штока обеспечивает изоляцию резьбы от рабочей среды
- Шток имеет предохранительную заднюю опору для защиты от выброса
- Номинальное рабочее давление до 414 бар (6 000 psig)
- Диапазон температур от -50°C до +520°C

ЗАПОРНО-СПУСКНЫЕ БЛОКИ ИНФОРМАЦИЯ ДЛЯ ЗАКАЗА

EP-DBB-FT-BNB-12RF150-12N-14N-SS6-S

ФИРМЕННОЕ ОБОЗНАЧЕНИЕ

(EUROPRIBOR)

БАЗОВЫЙ КОД

SBB Один запорный и один дренажный
DBB Два запорных и один дренажный

ВХОДНЫЕ / ВЫХОДНЫЕ ПРИСОЕДИНЕНИЯ

FT Фланец – Резьба
FF Фланец – Фланец
TT Резьба – Резьба

КОНФИГУРАЦИЯ КЛАПАНОВ

Код	Тип клапана
B	Шаровый кран
N	Игольчатый клапан

ВХОДНЫЕ / ВЫХОДНЫЕ ФЛАНЦЫ

Размер	Код
1/2"	**12**
3/4"	**34**
1"	**1**
1-1/4"	**114**
1-1/2"	**112**
2"	**2**

Тип	Код
Фланец с выступом	**RF**
Фланец с канавкой	**RTJ**

Класс	Код
150#	**150**
300#	**300**
600#	**600**
900#	**900**
1500#	**1500**
2500#	**2500**

РЕЗЬБА НА ВХОДЕ / ВЫХОДЕ

Размер	Код
1/4"	**14**
3/8"	**38**
1/2"	**12**
3/4"	**34**
1"	**1**

Тип	Код
NPT (внутренняя)	**N(F)**
BSP (внутренняя)	**IP(F)**
BSPT (внутренняя)	**IT(F)**
Сварка внахлест	**SW**
Сварка встык	**BW**

ДРЕНАЖНЫЙ ВЫХОД

Размер	Код
1/4"	**14**
3/8"	**38**
1/2"	**12**

Тип	Код
NPT (внутренняя)	**N(F)**
BSP (внутренняя)	**IP(F)**
BSPT (внутренняя)	**IT(F)**

МАТЕРИАЛ

SS6 – SS316 **SS6L** – SS316L **SD** – Super Duplex **M** – Monel 400 **IC825** – Inconel 825
SS4 – SS304 **D** – Duplex **HC-276** – Hastelloy C-276 **IC625** – Inconel 625 **CS** – Углеродистая сталь

СПЕЦИАЛЬНЫЕ ТРЕБОВАНИЯ (ВОЗМОЖНЫ РАЗЛИЧНЫЕ ОПЦИИ)

AT – Блокировка дренажного клапана **HL** – Замок на рукоятку **I** – Инъекционная трубка
AS – Антистатический дизайн **N** – Соответствие NACE **S** – Пробоотборник

* В связи с постоянным совершенствованием нашей продукции ее дизайн или конструкция могут изменяться без предварительного уведомления

ДВОЙНЫЕ ЗАПОРНО-СПУСКНЫЕ БЛОКИ (DBB)

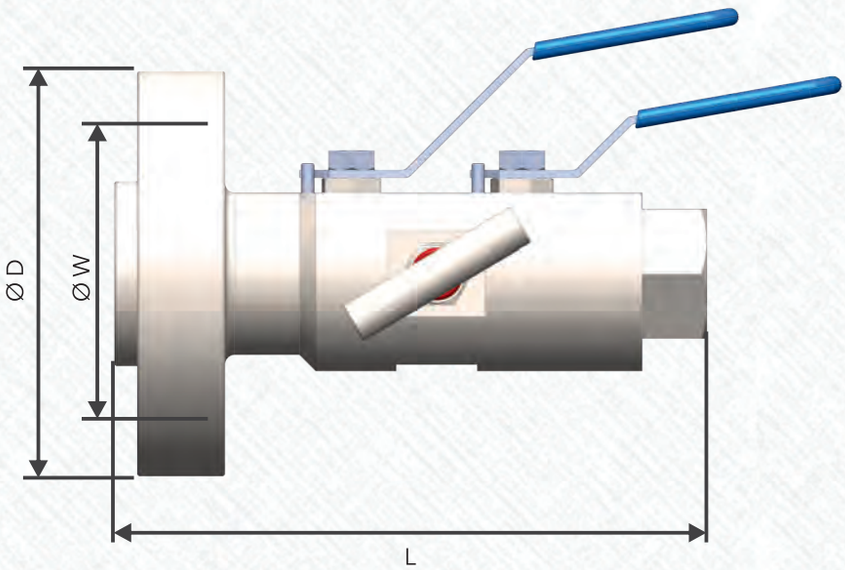

Фланец × Резьба
1-ый запорный – шаровый
2-ой запорный – шаровый
Дренажный – игольчатый

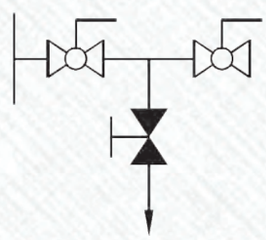

Размер фланца (дюймы)	Класс фланца	Ø D (мм)	Ø W (мм)	Кол-во болтов	Диаметр отв. для болтов (мм)	Диаметр болтов (дюймы)	Общая длина L (мм)
1/2 (DN 15)	150	90	60,3	4	15,9	1/2	200
	300	95	66,7	4	15,9	1/2	203
	600	95	66,7	4	15,9	1/2	205
	900/1500	120	82,6	4	22,2	3/4	218
	2500	135	88,9	4	22,2	3/4	310
3/4 (DN 20)	150	100	69,9	4	15,9	1/2	203
	300	115	82,6	4	19,1	5/8	206
	600	115	82,6	4	19,1	5/8	213
	900/1500	130	88,9	4	22,2	3/4	228
	2500	140	95	4	22,2	3/4	315
1 (DN 25)	150	110	79,4	4	15,9	1/2	205
	300	125	88,9	4	19,1	5/8	208
	600	125	88,9	4	19,1	5/8	215
	900/1500	150	101,6	4	25,4	7/8	226
	2500	160	107,4	4	25,4	7/8	320
1 1/2 (DN 40)	150	125	98,4	4	15,9	1/2	205
	300	155	114,3	4	22,2	3/4	208
	600	155	114,3	4	22,2	3/4	215
	900/1500	180	123,8	4	28,6	1	235
	2500	205	146	4	31,8	1 1/8	330
2 (DN 50)	150	150	120,7	4	19,1	5/8	205
	300	165	127	8	19,1	5/8	208
	600	165	127	8	19,1	5/8	215
	900/1500	215	165,1	8	25,4	7/8	243
	2500	235	171,4	8	28,6	1	340

ДВОЙНЫЕ ЗАПОРНО-СПУСКНЫЕ БЛОКИ (DBB)

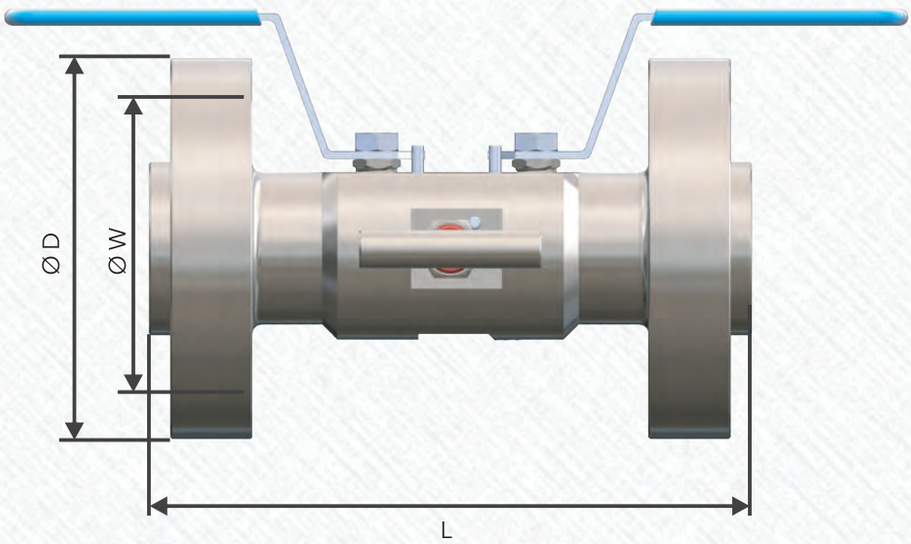

Фланец × Фланец
1-ый запорный - шаровый
2-ой запорный - шаровый
Дренажный - игольчатый

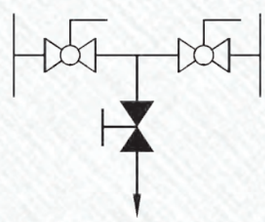

Размер фланца (дюймы)	Класс фланца	Ø D (мм)	Ø W (мм)	Кол-во болтов	Диаметр отв. для болтов (мм)	Диаметр болтов (дюймы)	Общая длина L (мм)
1/2 (DN 15)	150	90	60,3	4	15,9	1/2	210
	300	95	66,7	4	15,9	1/2	215
	600	95	66,7	4	15,9	1/2	224
	900/1500	120	82,6	4	22,2	3/4	238
	2500	135	88,9	4	22,2	3/4	320
3/4 (DN 20)	150	100	69,9	4	15,9	1/2	217
	300	115	82,6	4	19,1	5/8	223
	600	115	82,6	4	19,1	5/8	236
	900/1500	130	88,9	4	22,2	3/4	260
	2500	140	95	4	22,2	3/4	325
1 (DN 25)	150	110	79,4	4	15,9	1/2	220
	300	125	88,9	4	19,1	5/8	226
	600	125	88,9	4	19,1	5/8	240
	900/1500	150	101,6	4	25,4	7/8	265
	2500	160	107,4	4	25,4	7/8	335
1 1/2 (DN 40)	150	125	98,4	4	15,9	1/2	223
	300	155	114,3	4	22,2	3/4	229
	600	155	114,3	4	22,2	3/4	245
	900/1500	180	123,8	4	28,6	1	308
	2500	205	146	4	31,8	11/8	350
2 (DN 50)	150	150	120,7	4	19,1	5/8	225
	300	165	127	8	19,1	5/8	230
	600	165	127	8	19,1	5/8	250
	900/1500	215	165,1	8	25,4	7/8	310
	2500	235	171,4	8	28,6	1	365

* В связи с постоянным совершенствованием нашей продукции ее дизайн или конструкция могут изменяться без предварительного уведомления

МОНОФЛАНЦЕВЫЕ БЛОКИ ИНФОРМАЦИЯ ДЛЯ ЗАКАЗА

EP-MFV-DBB-S-12RF150-12N-14N-SS6-AT

ФИРМЕННОЕ ОБОЗНАЧЕНИЕ

(EUROPRIBOR)

MFV Монофланцевый

БАЗОВЫЙ КОД

SBB Один запорный и один дренажный
DBB Два запорных и один дренажный

БАЗОВЫЙ КОД

S Клапан с винтовой головкой
O Клапан с траверсой (OS&Y)

ФЛАНЦЫ

Размер	Код
1/2"	**12**
3/4"	**34**
1"	**1**
1-1/4"	**114**
1-1/2"	**112**
2"	**2**

Тип	Код
Фланец с выступом	**RF**
Фланец с канавкой	**RTJ**

Класс	Код
150#	**150**
300#	**300**
600#	**600**
900#	**900**
1500#	**1500**
2500#	**2500**

ПРИСОЕДИНЕНИЕ ПРИБОРА

Размер	Код	Тип	Код
1/4"	**14**	NPT (внутренняя)	**N(F)**
3/8"	**38**	BSP (внутренняя)	**IP(F)**
1/2"	**12**	BSPT (внутренняя)	**IT(F)**
3/4"	**34**	Сварка внахлест	**SW**
1"	**1**	Сварка встык	**BW**

ДРЕНАЖНЫЙ ВЫХОД

Размер	Код	Тип	Код
1/4"	**14**	NPT (внутренняя)	**N(F)**
3/8"	**38**	BSP (внутренняя)	**IP(F)**
1/2"	**12**	BSPT (внутренняя)	**IT(F)**
		Сварка внахлест	**SW**

МАТЕРИАЛ

SS6 – SS316 **SS6L** – SS316L **SD** – Super Duplex **M** – Monel 400 **IC825** – Inconel 825
SS4 – SS304 **D** – Duplex **HC-276** – Hastelloy C-276 **IC625** – Inconel 625 **CS** – Углеродистая сталь

СПЕЦИАЛЬНЫЕ ТРЕБОВАНИЯ (ВОЗМОЖНЫ РАЗЛИЧНЫЕ ОПЦИИ)

AT – Блокировка дренажного клапана **HL** – Замок на рукоятку **N** – Соответствие NACE

* В связи с постоянным совершенствованием нашей продукции ее дизайн или конструкция могут изменяться без предварительного уведомления

МОНОФЛАНЦЕВЫЕ ДВОЙНЫЕ ЗАПОРНО-СПУСКНЫЕ БЛОКИ (DBB)

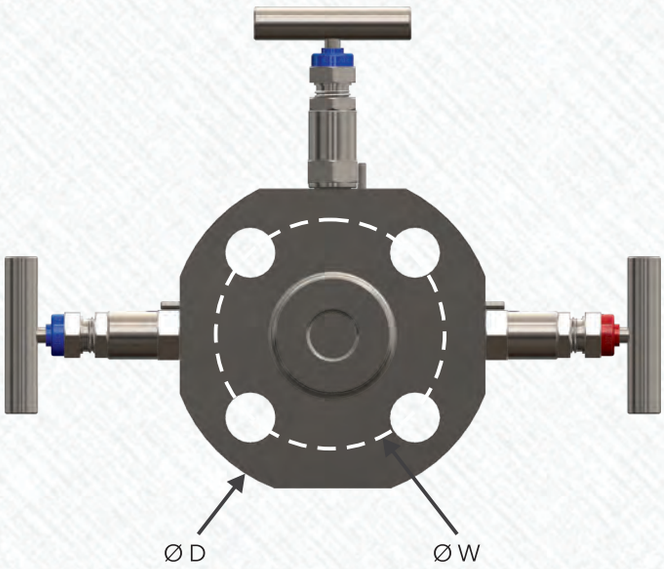

Фланец × Резьба
1-ый запорный - игольчатый
2-ой запорный - игольчатый
Дренажный - игольчатый

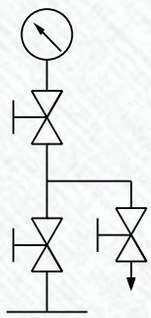

Размер фланца (дюймы)	Класс фланца	Ø D (мм)	Ø W (мм)	Кол-во болтов	Диаметр отв. для болтов (мм)	Диаметр болтов (дюймы)	Общая длина L (мм)
1/2 (DN 15)	150	90	60,3	4	15,9	1/2	52
	300	95	66,7	4	15,9	1/2	52
	600	95	66,7	4	15,9	1/2	52
	900/1500	120	82,6	4	22,2	3/4	52
	2500	135	88,9	4	22,2	3/4	52
3/4 (DN 20)	150	100	69,9	4	15,9	1/2	52
	300	115	82,6	4	19,1	5/8	52
	600	115	82,6	4	19,1	5/8	52
	900/1500	130	88,9	4	22,2	3/4	52
	2500	140	95	4	22,2	3/4	52
1 (DN 25)	150	110	79,4	4	15,9	1/2	52
	300	125	88,9	4	19,1	5/8	52
	600	125	88,9	4	19,1	5/8	52
	900/1500	150	101,6	4	25,4	7/8	52
	2500	160	107,4	4	25,4	7/8	52
1 1/2 (DN 40)	150	125	98,4	4	15,9	1/2	52
	300	155	114,3	4	22,2	3/4	52
	600	155	114,3	4	22,2	3/4	52
	900/1500	180	123,8	4	28,6	1	52
	2500	205	146	4	31,8	11/8	52
2 (DN 50)	150	150	120,7	4	19,1	5/8	52
	300	165	127	8	19,1	5/8	52
	600	165	127	8	19,1	5/8	52
	900/1500	215	165,1	8	25,4	7/8	52
	2500	235	171,4	8	28,6	1	52

МОНОФЛАНЦЕВЫЕ ЗАПОРНО-СПУСКНЫЕ БЛОКИ (SBB)

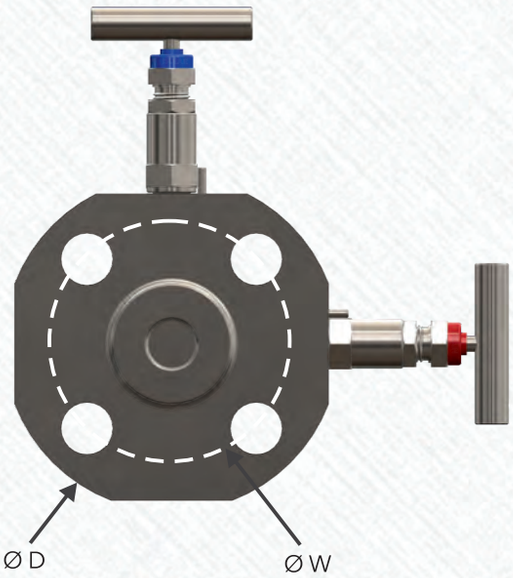

Фланец × Резьба
Запорный - игольчатый
Дренажный - игольчатый

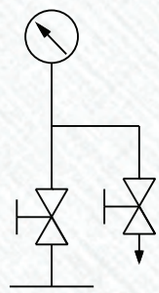

Размер фланца (дюймы)	Класс фланца	Ø D (мм)	Ø W (мм)	Кол-во болтов	Диаметр отв. для болтов (мм)	Диаметр болтов (дюймы)	Общая длина L (мм)
1/2 (DN 15)	150	90	60,3	4	15,9	1/2	52
	300	95	66,7	4	15,9	1/2	52
	600	95	66,7	4	15,9	1/2	52
	900/1500	120	82,6	4	22,2	3/4	52
	2500	135	88,9	4	22,2	3/4	52
3/4 (DN 20)	150	100	69,9	4	15,9	1/2	52
	300	115	82,6	4	19,1	5/8	52
	600	115	82,6	4	19,1	5/8	52
	900/1500	130	88,9	4	22,2	3/4	52
	2500	140	95	4	22,2	3/4	52
1 (DN 25)	150	110	79,4	4	15,9	1/2	52
	300	125	88,9	4	19,1	5/8	52
	600	125	88,9	4	19,1	5/8	52
	900/1500	150	101,6	4	25,4	7/8	52
	2500	160	107,4	4	25,4	7/8	52
1 1/2 (DN 40)	150	125	98,4	4	15,9	1/2	52
	300	155	114,3	4	22,2	3/4	52
	600	155	114,3	4	22,2	3/4	52
	900/1500	180	123,8	4	28,6	1	52
	2500	205	146	4	31,8	11/8	52
2 (DN 50)	150	150	120,7	4	19,1	5/8	52
	300	165	127	8	19,1	5/8	52
	600	165	127	8	19,1	5/8	52
	900/1500	215	165,1	8	25,4	7/8	52
	2500	235	171,4	8	28,6	1	52

* В связи с постоянным совершенствованием нашей продукции ее дизайн или конструкция могут изменяться без предварительного уведомления

МОНОФЛАНЦЕВЫЕ ДВОЙНЫЕ ЗАПОРНО-СПУСКНЫЕ БЛОКИ (DBB)

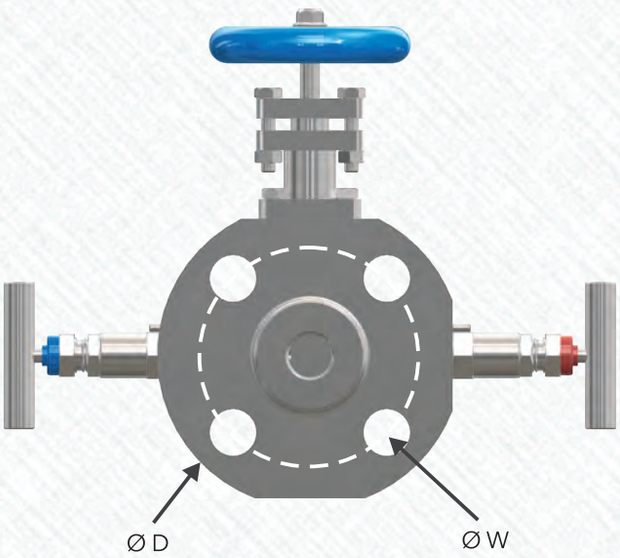

Фланец × Резьба
1-ый запорный – OS&Y
2-ой запорный – игольчатый
Дренажный – игольчатый

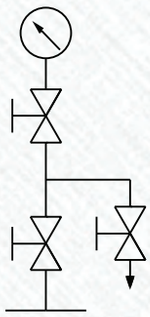

Размер фланца (дюймы)	Класс фланца	Ø D (мм)	Ø W (мм)	Кол-во болтов	Диаметр отв. для болтов (мм)	Диаметр болтов (дюймы)	Общая длина L (мм)
1/2 (DN 15)	150	90	60,3	4	15,9	1/2	52
	300	95	66,7	4	15,9	1/2	52
	600	95	66,7	4	15,9	1/2	52
	900/1500	120	82,6	4	22,2	3/4	52
	2500	135	88,9	4	22,2	3/4	52
3/4 (DN 20)	150	100	69,9	4	15,9	1/2	52
	300	115	82,6	4	19,1	5/8	52
	600	115	82,6	4	19,1	5/8	52
	900/1500	130	88,9	4	22,2	3/4	52
	2500	140	95	4	22,2	3/4	52
1 (DN 25)	150	110	79,4	4	15,9	1/2	52
	300	125	88,9	4	19,1	5/8	52
	600	125	88,9	4	19,1	5/8	52
	900/1500	150	101,6	4	25,4	7/8	52
	2500	160	107,4	4	25,4	7/8	52
1 1/2 (DN 40)	150	125	98,4	4	15,9	1/2	52
	300	155	114,3	4	22,2	3/4	52
	600	155	114,3	4	22,2	3/4	52
	900/1500	180	123,8	4	28,6	1	52
	2500	205	146	4	31,8	11/8	52
2 (DN 50)	150	150	120,7	4	19,1	5/8	52
	300	165	127	8	19,1	5/8	52
	600	165	127	8	19,1	5/8	52
	900/1500	215	165,1	8	25,4	7/8	52
	2500	235	171,4	8	28,6	1	52

europribor
www.evroprib.ru

ООО ЕВРОПРИБОР
ОФИЦИАЛЬНЫЙ ПРЕДСТАВИТЕЛЬ В РОССИИ

142450, Московская область, Ногинский район,
г. Старая Купавна, ул. Придорожная, 34

ТЕЛ.: +7 (495) 777-22-18, 8 (800) 775-10-93

EMAIL: info@evroprib.ru

INTERNET: www.evroprib.ru